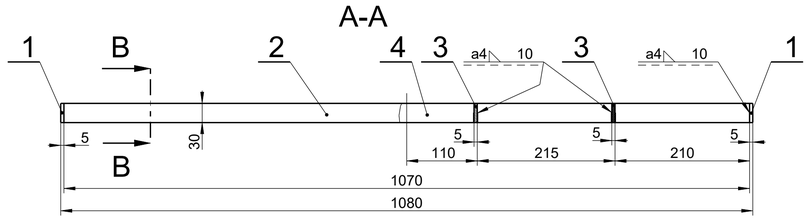

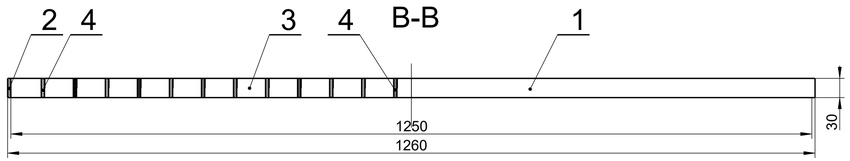

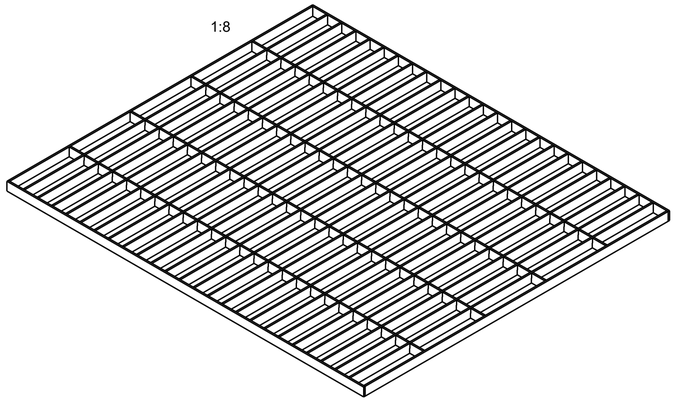

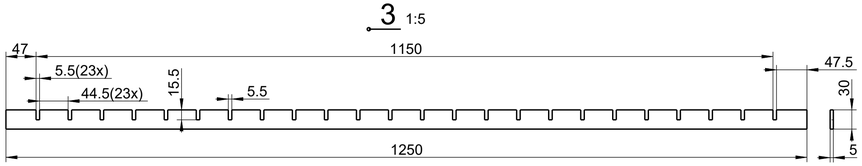

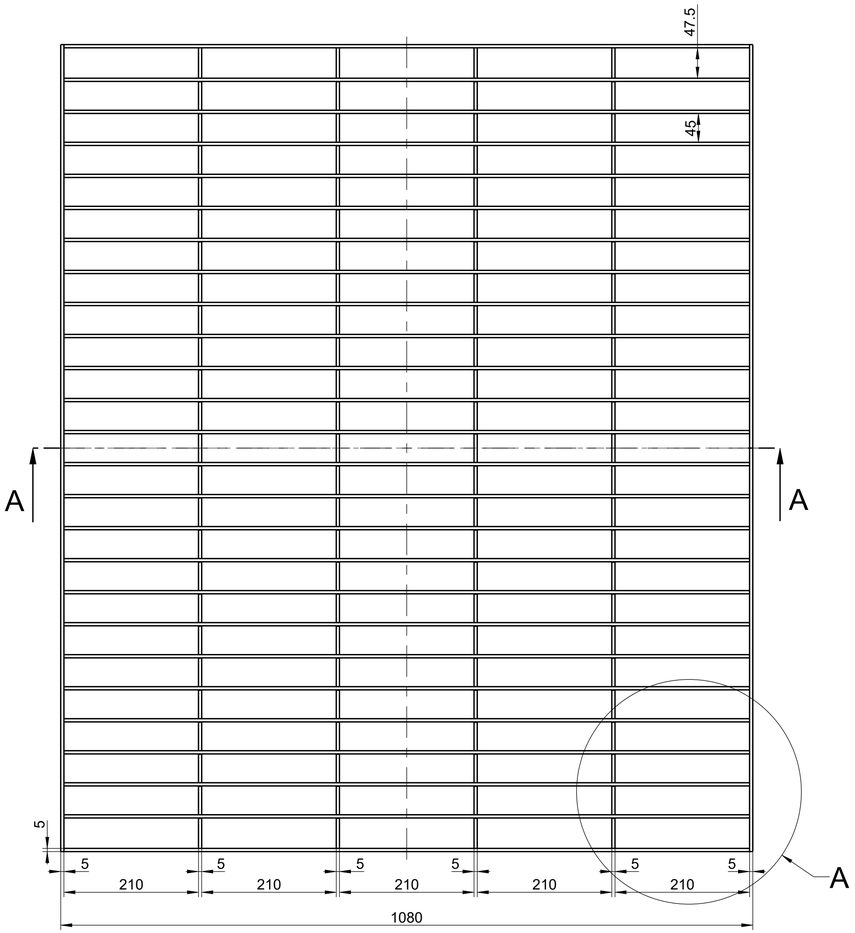

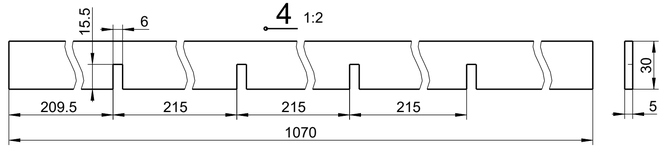

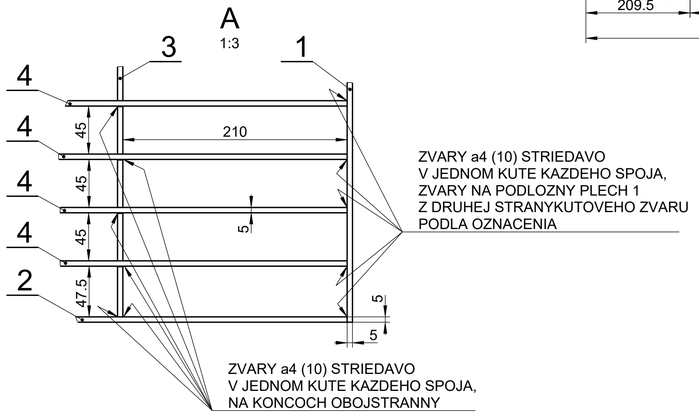

Poz.	Cislo vykresu	Ind.	Nazov	Rozmer	Norma	KZM
	Mnozstvo	M.J.	Cudzi nazov-Vyrobca	Poznamka	Material	Hmot./ks
4	24	ks	PLECH 4	P5-30x1070	EN 10051 S355J2+N	113600504 1.246 kg/ks
3	4	ks	PLECH 3	P5-30x1250	EN 10051 S355J2+N	113600504 1.392 kg/ks
2	2	ks	PLECH 2	PLO 30x5-1070	EN 10058 S355J2+AR	113200318 1.26 kg/ks
1	2	ks	PLECH 1	PLO 30x5-1260	EN 10058 S355J2+AR	113200318 1.484 kg/ks

MODEL : 03_VNUT-ROST-1080X1260
VYKRES: 03_VNUT-ROST-1080X1260

MEDZNE ODCHYLKY NETOLEROVANYCH ROZMEROV
LIMIT DEVIATIONS OF NON-TOLERATED LENGTH DIMENSIONS

VSEOBECNE TOLERANCIE UVEDENE V TITULNOM BLOKU SU PREDNOSTNE
GENERAL TOLERANCE STATED IN THE TITLE BLOCK ARE PREFERENTIAL

VSETKY NEOZNACENE OSTRE HRANY MUSIA BYT ODIHLENE
ALL UNMARKED SHARP EDGES HAVE TO BE DEBURRED

MENOVITY ROZMER NOMINAL DIMENSIONS	NAD ABOVE / DO TO	0 / 6	6 / 30	30 / 120	120 / 400	400 / 1000	1000 / 2000	2000 / 4000	4000 / 8000	8000 / 12000	12000 / 16000	16000 / 20000	20000 /
PRE OBRABANIE	ISO 2768-m	±0,1	±0,2	±0,3	±0,5	±0,8	±1,2	±2					
FOR MACHINING		0,1		0,4	0,6	0,8	1						
PRE OHYBANIE FOR BENDING	ISO 2768-v	OD 3 DO 6 ▲0,5	±1	±1,5	±2,5	±4	±6	±8					
PRE MONTAZ FOR ASSEMBLY	EN ISO 13920-B		±1	±2	±2	±3	±4	±6	±8	±10	±12	±14	±16

Ind.	Poc.	Zmena	Datum	Podpis

Rozmer
Material konecny
Rozmerova norma
TDP
Vseobecne tolerancie
Stav povrchu: -
Akost povrchu: -
Dokument kontroly
CREO 7.0
Mer.jedn.: mm
Mierka: 1:5
Cista hmotnost [kg]: 40.95

TATRAVAGÓNKA a.s. POPRAD
Stefanikova 987/53
058 01 POPRAD
SLOVAKIA

Nazov: VNUTORNY ROST 1080x1260

Meno	Podpis	Meno	Podpis
Vypr. Ing. LIPTAK		Norm. ref.	
Presk.		Zvar. tech.	
Techn.		Datum 25 03 20	
C. postupu		Stary vykres	

Cislo vykresu: 03
A2x1-420x804
List c. 1 / 1

Nemerat z vykresu, pocityhosti konzultovat
Tento vykres je duevnym vlastnictvom Tatravagonky a.s. Poprad. s pisomnym suhlasom vlastnika.
Jeho pouzitie, rozmnozenie, zverejnenie a poskytnutie tretej osobe je mozne len